广东省施工图数字化审查专用

出图	设计单位：铭扬工程设计集团有限公司 2026年07月29日确认图纸
审图	机构名称：广州三合工程咨询有限公司 机构类别：一类　认定书编号：19098 业务范围：一类 房屋建筑（含超限高层）工程;一类 市政基础设施（道路、桥梁、隧道、公共交通、风景园林）工程;二类 市政基础设施（给水、排水）工程 有效期至：2028年06月05日 2026年07月31日完成审查

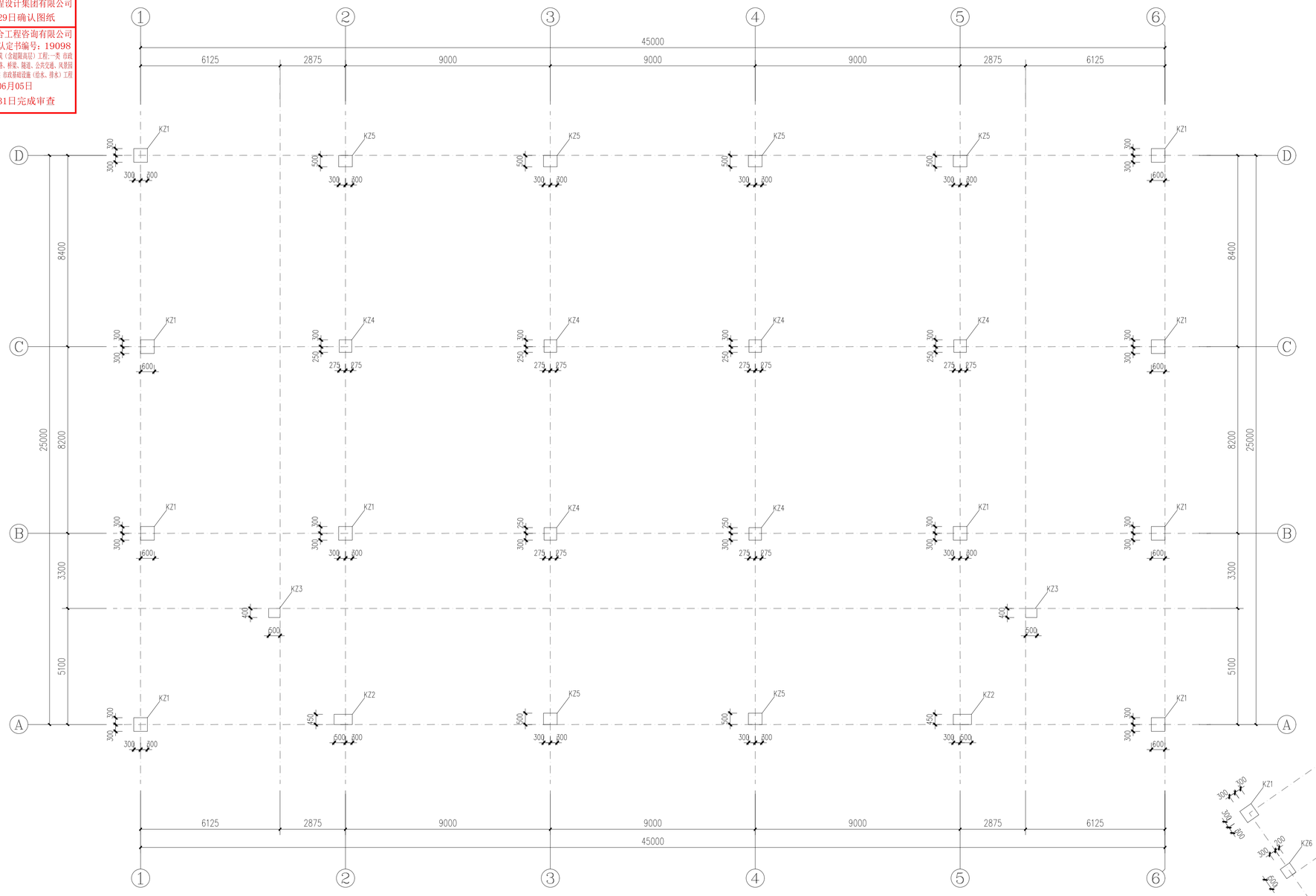

小屋面	23.900	C30		
屋面	19.500	C30	4.400	C30
4	15.900	C30	3.600	C30
3	10.750	C30	5.150	C30
2	5.950	C30	4.800	（1~6轴 C35） 其余C30
1	-0.100	C30	6.050	（1~6轴 C35） 其余C30
基础		C30		（1~6轴 C35） 其余C30
	标高(BG)	梁板砼等级	层高(m)	墙柱砼等级

结构层高与混凝土等级表

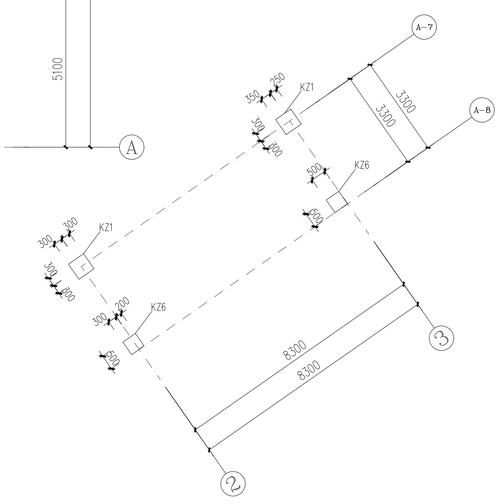

	KZ1	KZ2	KZ3	KZ4	KZ5	KZ6
截面	600×600	800×450	400×500（1φ14；2φ14）	550×350	600×500	500×500
名称	KZ1	KZ2	KZ3	KZ4	KZ5	KZ6
标高	三层~四层	三层~四层	三层~四层	三层~四层	三层~四层	三层~四层
纵筋	12φ18	4φ20+8φ18	4φ16+6φ14	12φ16	4φ18+8φ16	12φ16
箍筋	φ8@100/200	φ8@100/200	φ8@100/200	φ8@100/200	φ8@100/200	φ8@100/200

三层~四层柱平面布置图

说明:

1、柱配筋构造详平法说明国标图集22G101-1.
2、柱竖筋采用绑扎连接、机械连接接头或者焊接接头，粗钢筋宜优先挤压套筒连接。
3、柱纵向钢筋接头连接的位置应错开，同一截面内钢筋接头
　不宜超过全截面钢筋总根数的50%.
4、柱与砌体的连接面沿高度每隔500预埋2φ6钢筋，埋入柱内
　抗震设防时为1000或等于墙垛长，非抗震设防时为500，预埋筋两端均弯成直钩
5、当梁柱混凝土强度等级相差大于5MPa时，梁柱节点区的混凝土须按柱的强度等级施工.
　梁柱节点区的混凝土须按柱的强度等级施工.
6、如柱设层间梁（或梯梁）时，在层高范围内箍筋全高加密。
7、各层柱边轴线平柱边不变，其余按中心点不变对称改变柱截面。
8、剪力墙水平施工缝留在与之搭接梁底300处。

	实名	签名
项目负责人	张成龙	
专业负责人	刘 睿	
设 计 人	陈 欣	

注册（执业）章
中华人民共和国一级注册结构工程师
姓 名：刘 睿
注册号：3302056-S009
有效期：至2026年12月

预留章

出图章
铭扬工程设计集团有限公司
建筑行业（建筑工程）甲级（有效期至2029年07月24日）
★NO:A133A03249
浙江省住房和城乡建设厅监制

审图章

竣工章

备 注

本图未盖出图专用章无效

铭扬工程设计集团有限公司
MING YANG ENGINEERING DESIGN GROUP CO.,LTD

证书编号：A133A03249
资质类别及等级：建筑行业（建筑工程）甲级（有效期至2029年07月24日）；市政行业（道路工程、桥梁工程、隧道工程、公共交通工程、风景园林工程）专业乙级；市政行业（给水工程、排水工程）专业乙级；风景园林工程专项设计甲级；人防工程设计乙级；建筑装饰工程设计乙级；建筑幕墙工程专项设计乙级；城市规划编制乙级；消防设计乙级；建筑智能化系统设计乙级；照明工程专项设计乙级；环境工程专项设计乙级；风景名胜区规划专项设计乙级；城市园林绿化工程专项设计乙级；城市亮化工程专项设计乙级；城市道路照明工程专项设计乙级；城市交通工程专项设计乙级；城市公共设施工程专项设计乙级；城市广场工程专项设计乙级；城市公园工程专项设计乙级；城市生态修复工程专项设计乙级；城市水系工程专项设计乙级；城市综合管廊工程专项设计乙级；城市地下空间工程专项设计乙级；城市防洪工程专项设计乙级；城市污水处理工程专项设计乙级；城市生活垃圾处理工程专项设计乙级；城市园林景观工程专项设计乙级；城市道路工程专项设计乙级；城市桥梁工程专项设计乙级；城市隧道工程专项设计乙级；城市公共交通工程专项设计乙级；城市风景园林工程专项设计乙级；城市市政公用